Czujnik temperatury
seria HK5

DANE TECHNICZNE

Zastosowanie:

Stosowany do pomiaru temperatury do 1700°C głównie w piecach do obróbki termicznej, kotłowniach itp.

Do budowy osłony czujnika stosowany jest materiał ceramiczny „mulit 610" lub „korund 799" odporny na wysokie temperatury. Osłona umocowana w tulei nośnej wykonanej ze stali żaroodpornej długości 150 mm (mocowanie uchwytami typu UZ).

Głowica aluminiowa typu DA (opcja - przetwornik 4... 20 mA w głowicy). Element pomiarowy wykonany z drutów termoelementowych pojedynczych lub podwójnych.

Zakres pomiarowy:

-40... +1200°C - (K) klasa 2
-40... +1000°C - (K) klasa 1
600... +1700°C - (B)
0... +1300°C - (R), (S)

Element przetwarzający *:

termoelement (TC)	NiCr-Ni (K)	drut ∅2,0
termoelement (TC)	PtRh30-PtRh6 (B)	drut ∅0,5
termoelement (TC)	PtRh13-Pt (R)	drut ∅0,35 lub 0,5
termoelement (TC)	PtRh10-Pt (S)	drut ∅0,35 lub 0,5

termoelement (TC) podwójny - (2×)
dla górnego zakresu temperatur zaleca się ∅0,5

Klasa elementu przetwarzającego:

2 (standard) lub 1 - dla K, R, S
2 (standard) lub 3 - dla B

Spoina pomiarowa:

SO - spoina odizolowana od osłony
SOA - spoina podwójna, odizolowane od osłony i między sobą
SOB - spoina podwójna, odizolowane od osłony, zwarte ze sobą

Materiał osłony (PN-86/E-06301):

mulit 610 - typ K, R, S
korund 799 - typ B, R, S

Średnica osłony *: d [mm] = ∅15

Długość osłony *: L [mm] = 500, 710, 1000, 1400 lub inna wg zam.

Tuleja nośna *:

materiał: stal kotłowa R35 (standard)
stal żaroodporna 1.4841
średnica: d_1 [mm] = ∅22
długość L_1 [mm] = 150 (standard) lub inna wg zamówienia

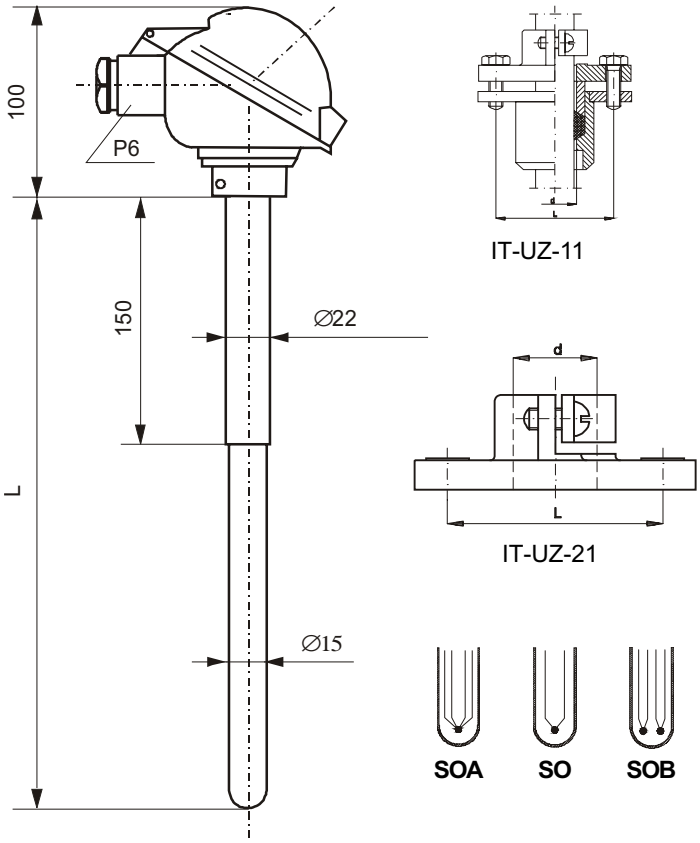

Dopuszczalne wibracje: 5... 80 Hz, do 2 g

Typ głowicy:

aluminiowa typu DA, IP65; typ zamknięcia głowicy:
GZ - zamknięcie na zatrzask
GW - na wkręt z możliwością plombowania (dla typu B, R, S)
temperatura pracy: 150°C (z przetwornikiem 60°C)

Przetwornik temperatury w głowicy (opcja) *:

4... 20 mA - podać zakres (TL-TH)

Uchwyt mocujący *:

typ UZ-11 lub UZ-21 - (karta katalogowa ***uchwyty***)

* Inne parametry na życzenie (po uzgodnieniu)

KODY ZAMÓWIENIA

CZUJNIK TEMPERATURY [IT] - [HK5] - [ ] / [ ] / [ ] / [ ] - [ ] - [ ] - [ ] - [ ] - [ ] - [ ]

Element przetwarzający: (**2×**) - **B**, **K**, **R**, **S**
Średnica drutu termoelementu (R, S): **0,35** lub **0,5**
Klasa elementu: **2**, **1** lub **3**
Typ spoiny pomiarowej: **SO** , **SOA** lub **SOB**
Materiał osłony: **610**, **799**
Długość osłony L [mm]: **...**
Materiał tulei nośnej: **R35**, **1.4841**
Długość tulei nośnej L_1 [mm]: **...**
Typ zamknięcia głowicy: **GZ**, **GW**
Zakres przetwornika: **(TL-TH)**

Przykład kodu zamówienia:

IT-HK5-2×S/0,35/2/SOB-799-980-R35-200-GW-(0-1300) - oznacza czujnik z podwójnym termoelementem typu S, drut termoelementu ∅0,35; klasa 2, spoina podwójna (typ SOB), materiał osłony korund 799, długość osłony 980 mm; materiał tulei nośnej R35, długość tulei nośnej 200 mm, głowica na wkręt, przetwornik 4... 20 mA w głowicy z zakresem (0-1300°C).

INTROL Sp. z o.o., 40-519 Katowice, ul. Kościuszki 112, http://www.introl.pl
tel. 032/ 7890150, fax 032/ 2053377, e-mail: czujtemp@introl.pl

edycja 1/2005